مجتمع صنعتی رضا

طراحی و ساخت انواع جرثقیل های سقفی ، دروازه ای و بازویی

تولید قطعات سبک، سنگین و فوق سنگین تا وزن ۲۵۰ تن توسط سنگین تراش

شیراز / شهرک صنعتی بزرگ / بلوار صنعت/ بلوار فناوری/ خیابان ۱۰۶ / مجتمع صنعتی رضا

تلفن : ۳ – ۳۷۷۴۴۴۶۱ – ۰۷۱ و ۳۷۷۴۰۰۷۹ – ۰۷۱ فکس : ۳۷۷۴۴۴۶۰ – ۰۷۱ ایمیل : reza.complex@yahoo.com

وب سایت : WWW.RICCRANE.COM

اینستاگرام: Reza_Industrial_Complex

به نام خدا

مجتمع صنعتی رضا در یک نگاه

مجتمع صنعتی رضا از سال ۱۳۸۳ به صورت تخصصی در زمینه ساخت انواع جرثقیلهای سقفی, دروازه ای، بازوئی و سفارشی و در زمینه ساخت سازه های فلزی و استراکچرهای خاص و ساخت ماشین آلات صنعتی نظیر دستگاه پرس و ماشینکاری قطعات صنعتی به مدیریت آقای محمد کلانی طهرانی عملاً شروع به فعالیت نموده است .

در طی این مدت با بکارگیری افراد متخصص در زمینه مهندسی و طراحی تولید سازه های متحرک ، ارتقاء کیفی ساخت جرثقیل و ماشینکاری قطعات صنعتی با استفاده مضاعف و بهینه از دانش فنی روز شرکتهای بزرگ و مطرح خارجی که دارای استانداردهای بین المللی می باشند نسبت به، به روز آوری روند تولید اقدامات چشمگیری به عمل آورده است .

به کارگیری بهترین استاندارهای ساخت در دستور کار قرار گرفته و کلیه عملیات دقیقاً بر اساس معیارهای تعریف شده سازماندهی و فعال گردیده است که رضایت بالای مشتریان دلیلی بر این مدعا می باشد .

این شرکت با مدیریت موفق در جهت شناساندن توان بالقوه صنعتی استان فارس (شیراز) و همچنین ایجاد انگیزه صنایع دیگر به صنعت تلاش بسیار نموده است .

امید است با پشتیبانی و حمایت سایر دست اندرکاران و دلسوزان صنعت در این استان بتوان علاوه بر ایجاد اشتغال نسبت به بالفعل نمودن استعدادهای فراوان به وجود آمده، آینده ای بهتر برای صنعت و صنعتگر و افتخار برای مملکت عزیزمان ایجاد نمود .

شرح خدمات مجتمع صنعتی رضـــــــا

۱) تولید کننده انواع جرثقیلهای ۲۰۰ کیلوگرمی الی ۲۰۰ تن . (سقفی – دروازه ای – بازوئی)

۲) تولید کننده انواع استراکچر و سازهای فلزی دقیق و خاص .

۳) تولید کننده ماشین آلات صنعتی (دستگاه وایرکات ، خطوط تولید و ...) .

۴) ماشینکاری انواع قطعات صنعتی

۵) فروش انواع ماشین آلات صنعتی اعم از : دریل، فرز، تراش، فرز CNC، تراش CNC، صفحه تراش، پرس هیدرولیک، سنگ محور و تخت، وایرکات، دریل فرز و .....

۶) نمایندگی منطقه جنوب مجتمع فولاد آلیاژی اصفهان .

۷) تامین کننده قطعات یدکی کارخانجات و مقاطع فولادی خاص بویژه در صنایع نفت، گاز و پتروشیمی .

۸) مقاطع آهنی، ترانسمیسیون .

۹) فلزات رنگین.

۱۰) پلیمرهای صنعتی، انواع PVC، فیبرهای نخدار و استخوانی در مقاطع مختلف .

۱۱) لوله های سیلندری و پیستونی و شافتهای کروم سخت .

۱۲) ابزار آلات تراشکاری، اندازه گیری و براده برداری .

۱۳) ذغالهای صنعتی .

۱۴) مواد اولیه شامل : آهن ، میلگرد ، تسمه ، چهار پهلو ، ترانس ، دوپالیشه ، تفلن ، لوله CK45 & CK35 ، آهن نورد .

۱۵) ساخت انواع چرخ های جرثقیل از ۵ تن الی ۱۰۰ تن.

معرفی برخی قسمتهای داخلی شرکت

واحد بازرگانی :

واحد بازرگانی مجتمع صنعتی رضا متشکل از دو قسمت بازرگانی داخلی و بازرگانی خارجی در حال انجام فعالیت می باشد .

واحد بازرگانی داخلی مسئولیت کلیه خرید های داخل کشور برای کلیه پروژها , ماشین آلات و سفارشات جداگانه و خاص خریداران را بر عهده دارد که در راستای بهبود کیفیت محصولات ساخته شده توسط مجتمع این واحد همیشه با بهترین تامین کنندگان داخلی در ارتباط بوده است .

واحد بازرگانی خارجی مسئولیت کلیه خریدهای پروژه ها ، ماشین آلات و سفارشات جداگانه و خاص خریداران را بر عهده دارد و در این راستا با معتبرترین شرکتهای بین المللی در ارتباط میباشد .

Sanxing ماشینهای اسپارک ، وایر کات و سوپر دریل

VMC East lion inter prises Co.

Polytop ماشینهای تراش CNC

Tengzhou dongxin ماشینهای تراش متعارف

Yichang ماشینهای تراش عمودی

Xcmg جرثقیلهای کامیونی

Quing جرثقیلهای سقفی

BVS جرثقیل های سنگین تا ظرفیت ۸۰۰ تن

واحد فنی مهندسی :

واحد فنی مهندسی مجتمع صنعتی رضا با زیر گروههای متعدد از جمله واحد طراحی و نقشه کشی ، واحد کنترل کیفیت و واحد برنامه ریزی و کنترل پروژه در حال انجام فعالیت می باشد .

الف) واحد طراحی و نقشه کشی :

واحد طراحی و نقشه کشی مجتمع رضا با بهره گیری از دقیق ترین نرم افزارهای طراحی و با استفاده از استانداردهای به روز جهانی عهده دار تهیه نقشه ها ، مدارک فنی و محاسبات می باشد . در زیر خلاصه ای از استانداردها و نرم افزار های مورد استفاده ذکر گردیده است :

ANSYS– ETABS – ABAQUS – AUTOCAD 2011- CATIA.INVENTOR

STANDARD :

ASME B30.2-2011 OVERHEAD AND GANTRY CRANES.(THE AMERICAN SOCIETY OF MECHANICAL ENGINEERS)

AN AMERICAN NATIONAL: ANSI / AWS D1.1 - ANSI / AWS D14.1

IPS (IRANIAN PETROLEUM STANDARDS)

BS 466(BRITISH STANDARD INSTITUTION - BS 7121(PART1&2)

CMAA : CRANE MANUFACTURERS ASSOCIATION OF AMERICA, INC

ب) واحد کنترل برنامه ریزی و کنترل پروژه :

واحد برنامه ریزی و کنترل پروژه مجتمع صنعتی رضا عهده دار برنامه ریزی و هماهنگی لازم ما بین کلیه واحدها و پیگیری ساخت پروژه از ابتدا تا زمان تحویل میباشد . زمان بندی مناسب و دقیق از ابتدای کار , خرید متریال و کنترل روزانه کارکرد تولید سبب گردیده کلیه پروژه های این مجتمع در زمان مقرر آماده و تحویل گردد .

با استفاده از نرم افزار MS Project و Primavera Enterprise ، کنترل روزانه وتعیین درصد کار مانده و انجام شده در هر روز و دلایل کندی و یا سرعت کارکرد قابل پیگیری می باشد .

ج) واحد کنترل کیفیت :

واحد کنترل کیفیت مجتمع صنعتی رضا عهده دار کنترل کلیه مراحل ساخت پروژه از ابتدا تا زمان خروج از مجتمع می باشد . همچنین کنترل مواد و متریالهای ورودی به مجتمع بر عهده این واحد می باشد . ثبت کلیه عدم انطباقهای حین تولید انجام انواع تستهای سختی مواد و کنترلهای جوش VT & PT & UT بر عهده این واحد میباشد . این واحد شامل زیر گروه های کالیبراسیون وآزمایشگاه مواد می باشد که عهده دار کنترل دقت تمام ابزار آلات دقیق مورد استفاده در مجموعه و کنترل و تست موادی متریالهای ورودی به مجتمع است.

د) واحد تضمین کیفیت :

واحد تضمین کیفیت مجتمع صنعتی رضا از واحد های اصلی مدیریت می باشد . تضمین کیفیت محصولات تولید شده توسط مجتمع و پیگیری اخذ Certificate های مورد نیاز هر پروژه و ارائه به کارفرما از وظایف این واحد میباشد.

این واحد با استفاده از دستور العمل ها ، روشهای اجرائی و همچنین دستور کارهای اجرائی و سایر اسناد کیفیت در تمام مراحل خرید متریال و مواد اولیه، تولید ، انبارش و بسته بندی ، ارسال قطعات و مواردی که مربوط به کیفیت قطعات می گردند نظارت داشته و برای عبور از هر مرحله اشاره شده نظارت وتائید واحد تضمین کیفیت و کنترل کیفیت الزامی است .

ه) واحد تولید :

واحد تولید مجتمع صنعتی رضا متشکل از گروه های مختلف تراشکاری ، جوشکاری ، مونتاژ ، ابزار سازی و CNC ، برشکاری ، رنگ و سند بلاست وگروه نصب می باشد .

وجود پرسنل متخصص باعث گردیده سرعت و دقت کافی در زمان ساخت در حد مطلوب رعایت گردد .

انبارهای مجتمع رضا عبارتند از :

۱- انبار قطعات
۲- انبار چرخ و وینچ جرثقیل
۳- انبار پایه کار تراش
۴- انبار پایه کار جوش
۵- انبار ورق
۶- انبار پروفیل
۷- انبار ابزارآلات
۸- انبار ضایعات

لیست پروژه های جرثقیل انجام شده :

ردیف	جرثقیل – تناژ	سال	کارفرما	محل نصب
۱	۲ دستگاه سقفی ۱۰ تن	۱۳۹۷	شرکت معدنی و صنعتی گل گهر	سیرجان
۲	سقفی– ۵ تن	۱۳۹۶	شرکت ملی مناطق نفتخیز جنوب	اهواز - امیدیه
۳	سقفی -۱۵ تن	۱۳۹۶	شرکت جندی شاپور	جزیره قشم
۴	سقفی– ۳/۲ تن	۱۳۹۶	صنایع شهدای صدر شیمی	شیراز
۵	کارگاهی – ۲ تن	۱۳۹۶	شرکت بهره برداری نفت و گاز زاگرس جنوبی	شیراز
۶	سقفی– ۳/۲ تن	۱۳۹۶	شرکت رخشا کوشا صنعت	گچساران
۷	سقفی -۵ تن	۱۳۹۶	شرکت رخشا کوشا صنعت	اهواز
۸	سقفی– ۵ تن	۱۳۹۶	شرکت زلال ایران	گچساران – پروژه گل خاری
۹	نه دستگاه سقفی ۵۰۰ کیلوگرم الی ۳ تن	۱۳۹۶	شرکت ژیان	شیراز تصفیه خانه آب و فاضلاب
۱۰	سقفی – ۳/۲ تن	۱۳۹۵	شرکت پتروشیمی شیراز	شیراز
۱۱	سقفی – ۲ تن	۱۳۹۵	شرکت پلیگون سازه	عسلویه
۱۲	بازویی – ۳/۲ تن	۱۳۹۵	صنایع دریایی – صنایع شهید صفایی	بوشهر
۱۳	دروازه ای – ۵ تن	۱۳۹۵	مجتمع صنعتی رضا	شیراز – شهرک صنعتی بزرگ
۱۴	دروازه ای – ۱۶ تن	۱۳۹۵	شرکت صنایع بال	شیراز
۱۵	دروازه ای – ۴۰ تن	۱۳۹۵	شرکت فاتح صنعت کیمیا	شیراز – شهرک صنعتی بزرگ
۱۶	سقفی– ۵ تن	۱۳۹۵	شرکت فن کاوان انرژی پویا	شیراز – شهرک صنعتی بزرگ
۱۷	سقفی– ۵ تن	۱۳۹۵	شرکت بهره برداری نفت و گاز گچساران (آقای خوبانی)	گچساران
۱۸	سقفی– ۵ تن	۱۳۹۵	شرکت شیراز سدید	چابهار
۱۹	سقفی– ۳/۲ تن	۱۳۹۵	صنایع شهید ربانی شیرازی(صنایع فجر)	شیراز
۲۰	بازویی ماشینی – ۱۰۰ کیلوگرم	۱۳۹۵	مجتمع فنی بعثت	شیراز
۲۱	سقفی– ۱ تن	۱۳۹۵	صنایع شهید ربانی شیرازی(صنایع فجر)	شیراز
۲۲	سقفی– ۲ تن	۱۳۹۴	شرکت جندی شاپور	جزیره قشم
۲۳	سقفی– ۵ تن	۱۳۹۴	شرکت جندی شاپور	جزیره قشم
۲۴	۸ دستگاه سقفی ۳/۲ تن	۱۳۹۴	شرکت پتروشیمی شیراز	شیراز
۲۵	بازویی – ۲ تن	۱۳۹۴	معاونت آماد و پشتیبانی ندسا	شیراز
۲۶	سقفی– ۱۰ تن	۱۳۹۴	شرکت فن کاوان انرژی پویا	شیراز – شهرک صنعتی بزرگ
۲۷	سقفی– ۵ تن	۱۳۹۲	شرکت فارس کاغذ	شیراز – آب باریک
۲۸	دروازه ای - ۱۰ تن	۱۳۹۱	شرکت صنایع الکترونیک شیراز	شیراز
۲۹	دو دستگاه سقفی - ۵ تن	۱۳۹۱	منطقه شش عملیات انتقال گاز	بندرعباس
۳۰	سقفی– ۱۰ تن	۱۳۹۱	شرکت بالان صنعت	شیراز – شهرک صنعتی بزرگ
۳۱	سقفی– ۵ تن	۱۳۹۱	شرکت بهره برداری نفت و گاز زاگرس جنوبی-آغاردالان	آغار دالان
۳۲	سقفی – ۵ تن	۱۳۹۱	سپاه پاسداران	منطقه چهارم عسلویه
۳۳	سقفی– ۲ تن	۱۳۹۱	شرکت چاپ هنر ماندگار ادیب شیراز – چاپخانه مصطفوی	شیراز
۳۴	دو دستگاه دروازه ای – ۱۰ تن	۱۳۹۱	شرکت ذوب آهن اصفهان	اصفهان
۳۵	دو دستگاه دروازه ای – ۳۰ تن	۱۳۹۱	شرکت ذوب آهن اصفهان	اصفهان
۳۶	سقفی – ۲ تن	۱۳۹۱	صنایع الکترونیک شیراز	شیراز
۳۷	دو دستگاه سقفی – ۵ تن	۱۳۹۰	شرکت سیمتریک	عسلویه – فاز ۴ و ۵
۳۸	دو دستگاه سقفی – ۱۰ تن	۱۳۹۰	شرکت سیمتریک	عسلویه – فاز ۴ و ۵

ساخت و ماشین کاری قطعات سنگین و فوق سنگین :

فاز دوم فعالیت این مجتمع در زمینه طراحی ، ساخت و تعمیر انواع قطعات نیروگاهی ، صنایع فولاد ، نفت ، گاز و پتروشیمی ، سیمان و ... توسط ماشین آلات سنگین تراشکاری می باشد . نمونه فعالیت های انجام شده :

- **صنایع نیروگاهی :** ساخت انواع پره ، شفت توربین ، پوسته توربین ، پمپ و ...

- **صنایع فولاد :** طراحی ، ساخت و تعمیر انواع رولیک ، گیربکس ، چرخ دنده ، غلطک ، سیکلون و ...

- **صنایع نفت ، گاز و پتروشیمی :** طراحی ، ساخت و تعمیر انواع مبدل حرارتی (tube bundle) و کولر هوایی (air cooler) ، ساخت و تعمیر قطعات انواع valve ، strainer ، پمپ ،کمپرسور ، مخازن ، انکر بلت و ...

- **صنایع سیمان :** ساخت و تعمیر انواع کوره دوار ، ماشین کاری انواع استند و بدنه ، ترمیم شفت های محرک ، کوپلینگ، جعبه دنده و ...

برخی از مشتریان ما : نیروگاه شهید منتظری اصفهان ، نیروگاه سیکل ترکیبی شیراز ، نیروگاه گازی شیراز ، شرکت مپنا ، شرکت ذوب آهن اصفهان ، شرکت ذوب آهن پاسارگاد ، شرکت ذوب آهن ایزد خواست ، شرکت فولاد مبارکه ، شرکت فولاد اسفراین ، شرکت فولاد خوزستان ، شرکت مس سرچشمه ، شرکت ملی مناطق نفت خیز جنوب ، شرکت نفت مناطق مرکزی ، شرکت بهره برداری نفت و گاز زاگرس جنوبی ، شرکت مهندسی نفت و گاز سپانیر(عسلویه) ، پالایش نفت بندرعباس ، پالایش نفت آبادان ، پالایش نفت امام خمینی شازند ، پتروشیمی شیراز ، پالایشگاه شیراز ، سیمان فارس ، سیمان فارس نو ، سیمان فیروز آباد ، سیمان سفید نی ریز ، سیمان داراب ، شرکت صنایع الکترونیک شیراز ، نیروی دریایی سپاه ، معاونت آماد و پشتیبانی ندسا ، صنایع شهید ربانی شیرازی ، دانشگاه صنعتی مالک اشتر ، دانشگاه صنعتی شیراز ، کارخانه ماشین سازی تبریز ، منطقه یکم عملیات انتقال گاز (میانکوه) ، منطقه ۶ عملیات انتقال گاز (بندرعباس) ، منطقه ۵ عملیات انتقال گاز (فارس) ، شرکت جندی شاپور ، شرکت آب و فاضلاب ، شرکت آب معدنی پارس ، شرکت فاتح صنعت کیمیا ، شرکت تولیدی صنعتی فراسان ، شرکت اساس صنعت پارس ، شرکت فولاد پایه فارس ، شرکت لاستیک دنا ، شرکت جهاد تحقیقات پارس ، تولید برق فارس

الف) طراحی، مهندسی معکوس، ساخت و بومی سازی قطعات و تجهیزات:

به دلیل اتکای اقتصاد کشور عزیزمان به درآمدهای نفتی، صنعت نفت ایران همواره بزرگترین جنبش اقتصادی کشور می باشد.

امروزه کشور ما با داشتن ۸۳۶ میلیارد بشکه ذخایر هیدروکربور مایع (نفت خام، مایعات و میعانات گازی) و در حدود ۳۴ تریلیون مترمکعب ذخایر گازی و با قرار گرفتن در رتبه نخست دنیا از حیث برخورداری از مجموع ذخایر هیدروکربوری، در جایگاه ویژه ای از لحاظ امنیت انرژی در جهان قرار دارد.

با توجه به توضیحات ارائه شده، بدیهی است که صنایع وابسته به نفت و گاز در کشور از قدمت و اهمیت ویژه ای برخوردار باشند. یکی از مباحث بسیار مهم در سالیان اخیر، مبحث بومی سازی، فرآیند مهندسی معکوس و ساخت داخل قطعات صنایع مرتبط و وابسته نفت و گاز می باشد. همچنین بومی سازی قطعات و تجهیزات صنعت نفت و گاز با توجه به افزایش نرخ قیمت دلار از نظر اقتصادی توجیه مناسبی خواهد داشت و در عین حال می تواند به رونق تولید در داخل کشور کمک شایانی نموده و موجبات خودکفایی این صنعت را تا حد قابل توجهی ایجاد نماید.

در این میان مجتمع صنعتی رضا با تکیه به تجربه مناسب، نیروی انسانی آموزش دیده و دلسوز و همچنین تجهیـزات و ماشین آلات خاص و پیشرفته در واحد تولید، آمادگی خود را جهت انجام پروژه های بومی سازی شامل مهندسی معکوس، طراحی و مدلسازی، همچنین ساخت قطعات و تجهیزات صنایع اعلام می دارد.

برخی از پروژه های انجام شده در این مجموعه به شرح ذیل می باشد:

۱- بومی سازی قطعه Cross Head Guide مربوط به کمپرسورهای گازی:

اقدامات انجام شده به اختصار به شرح ذیل می باشد:

- مهندسی معکوس، اندازه برداری، تهیه مدل سه بعدی، شناسایی تلرانس ها و تلرانس گذاری بر اساس استانداردها و عملکرد قطعه و تهیه نقشه های ساخت (واحد طراحی و مهندسی)
- آنالیز متریال شامل تعیین خواص فیزیکی و ترکیبات شیمیایی، دانه بندی، میزان سختی و ... (واحد طراحی و مهندسی)
- مشخص کردن فرایند ساخت و تولید قطعه (واحد فنی و مهندسی)
- ساخت و تولید قطعه شامل ریخته گری، عملیات حرارتی، سند بلاست، ماشینکاری و سنگ زنی و رنگ آمیزی قطعه (واحد ساخت و تولید)
- کنترل تمامی فرآیندهای واحد تولید شامل: آنالیز متریال، کنترل ابعادی، انجام تست های NDT، سختی سنجی، کنترل ضخامت و میزان چسبندگی رنگ و ...(واحد کنترل کیفی)
- بسته بندی و آماده سازی قطعه جهت حمل (واحد انبار)

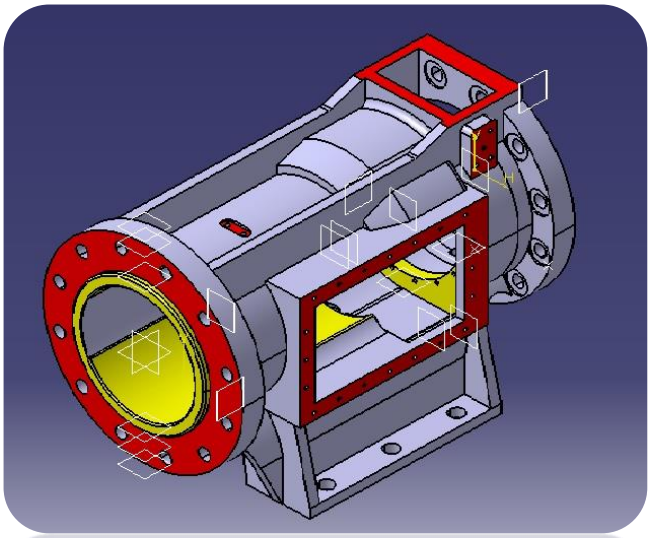

۲- بومی سازی قطعات انواع پمپ:

برخی از قطعات بومی سازی شده عبارتند از:

ردیف	نام قطعه	متریال
۱	Impeller Wear Ring	A 516
۲	Balancing Drum Liner	MO 40
۳	Distance Sleeve	Stainless Steel 316
۴	Casing Wear Ring	A 105

۳- بومی سازی قطعات Seal Ring :

بومی سازی و تولید انواع قطعات سیل رینگ در ابعاد و متریال های مختلف که برخی از آنها به شرح ذیل می باشد:

ردیف	نام قطعه	متریال	ابعاد
۱	Seal Ring	Stainless Steel 316	$\phi 1486 \times \phi 1430 \times 40$ mm
۲	Seal Housing	Al 7000	$\phi 1000 \times \phi 950 \times 60$ mm
۳	Seal Ring	Stainless Steel 304	$\phi 1490 \times \phi 1434 \times 73$ mm
۴	Seal Ring	Duplex	$\phi 1000 \times \phi 900 \times 90$ mm

*با توجه به امکانات و تجهیزات این مجتمع، ساخت انواع این رینگ ها تا قطر ۶۰۰۰ میلیمتر امکانپذیر است.

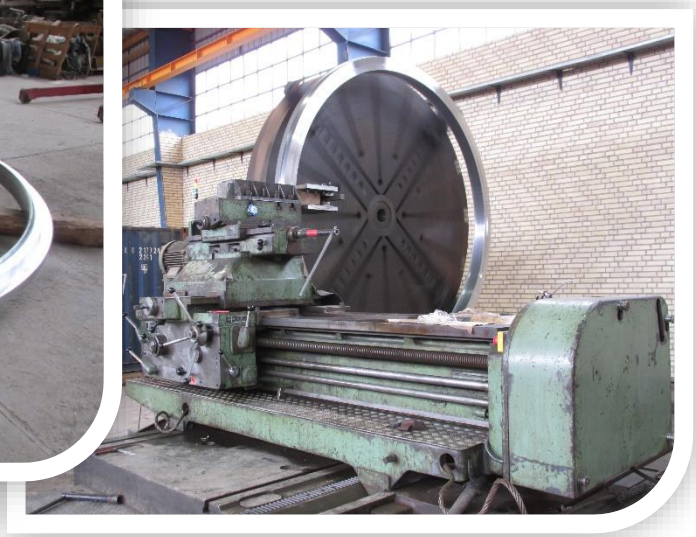

۴- بومی سازی قطعات انواع انجین :

قطعات انجین CLARKE (شامل ۳۸ نوع از انواع قطعات حساس)

لیست برخی از قطعات بومی سازی شده به اختصار به شرح زیر می باشد:

ردیف	نام قطعه	متریال
۱	Blower Impeller	A 105
۲	Labyrinth	Al
۳	Nozzle Ring	Stainless Steel 420
۴	Turbine Exhaust Wheel	Stainless Steel 410

۵- ساخت انواع تیوب شیت، بافل ها و مبدل های حرارتی:

مجتمع صنعتی رضا با توجه به امکانات و تجهیزات موجود در کارگاه ساخت خود، امکان تولید انواع تیوب شیت تا قطر ۴۰۰۰ میلیمتر را دارا می باشد.

۶- بومی سازی و ساخت انواع ایمپلر، توربو فن ها، پره، دیفیوزها و تجهیزات دوار:

مجتمع صنعتی رضا با در اختیار داشتن فرز دروازه ای CNC پنج محور همزمان با ابعاد ۱۵۰۰×۴۰۰۰×۶۵۰۰ میلیمتر، امکان ماشینکاری انواع ایمپلرها، دیفیوزر، پره و ... را در ابعاد بزرگ دارد. همچنین این مجموعه با سابقه درخشان در زمینه ساخت کامل انواع توربو فن ها تا قطر ۲۵۰۰ میلیمتر و طول ۶۰۰۰ میلیمتر، آمادگی خود را جهت بومی سازی، طراحی و ساخت انواع توربو فن اعلام می نماید.

برخی از پروژه های انجام شده در این بخش عبارتند از:

۱- ساخت توربو فن به قطر ۲۵۰۰ میلیمتر و طول ۶ متر.

۲- ساخت ۴ عدد فن کوره (ذوب آهن اصفهان)

۳- ساخت ایمپلر به قطر ۷۰۰ میلیمتر مربوط به توربو کمپرسور با متریال **SS 420**

۴- ساخت ایمپلرهای مربوط به انواع پمپ با قطر ۲۰۰ میلیمتر

۷- ساخت و ماشینکاری انواع شاسی، بدنه ماشین آلات و استراکچرهای فلزی دقیق:

با توجه به امکانات طراحی، مهندسی و تجهیزات جوشکاری و ماشینکاری موجود، مجتمع صنعتی رضا امکان طراحی، بومی سازی و ساخت انواع استراکچرهای فلزی دقیق تا ابعاد ۱۵۰۰×۴۰۰۰×۱۸۰۰۰ میلیمتر تا وزن ۵۰ تن را دارد. برخی از پروژه های انجام شده در این زمینه به شرح ذیل می باشد:

ردیف	شرح	ابعاد (mm)	وزن(Kg)	متریال	تعداد
۱	شاسی اصلی تجهیزات توربین	۱۲۰۰۰×۳۸۰۰×۱۱۰۰	۱۸۵۰۰	ST 52	۳ عدد
۲	شاسی ثانویه تجهیزات توربین	۵۶۰۰×۳۸۵۰×۹۰۰	۶۵۰۰	ST 52	۱۰ عدد
۳	شاسی انواع دستگاه CNC	۷۰۰۰×۳۵۰۰×۹۰۰	۲۶۰۰	ST 37	۱۰۰ عدد
۴	بدنه Chasis Dish با دقت ۰,۰۵	ϕ۱۲۰۰×ϕ۱۲۰۰×۱۸۰۰	۸۰۰	SS 316	۱۴ عدد
۵	بدنه Drum با دقت ۰,۰۵	ϕ۱۱۰۰×ϕ۱۱۰۰×۲۰۰	۱۲۰	SS 316	۴ عدد

۸- ساخت و ماشینکاری بدنه اصلی انواع بال میل و تجهیزات صنایع معدنی:

این مجتمع با در اختیار داشتن تجهیزات و ماشین آلات سنگین و فوق سنگین امکان ساخت و ماشینکاری انواع تجهیزات و قطعات صنایع معدنی را دارد. برخی از پروژه های انجام شده در این زمینه عبارتند از:

ردیف	نام قطعه	ابعاد (mm)	متریال	وزن (Kg)	تعداد
۱	ساخت بدنه اصلی آسیاب بال میل	ϕ ۳۰۰۰×۶۰۰۰	CK 45	۲۰۰۰۰	۲ عدد
۲	ساخت کوره دوار	ϕ ۲۴۰۰×۱۰۰۰۰	ST 52	۲۴۰۰۰	۱ عدد
۳	ساخت انواع چرخ دنده	تا قطر ϕ ۲۵۰۰	MO 40	تا وزن ۱۵۰۰۰	۶ عدد
۴	ساخت درام جرثقیل ۲۷۵ تن سالن ذوب	تا قطر ϕ ۲۵۰۰	St 52	۹۰۰۰	۲ عدد

ب) تعمیر، بازسازی و اورهال :

۱- بازسازی سیلندرهای انجین:

برخی از پروژه های انجام شده در این بخش عبارتند از:

۱-تعمیر و بازسازی سیلندرهای انجین CLARKE به قطر ۶۰۰ میلیمتر و طول ۱۴۰۰ میلیمتر به وزن ۱۸۰۰ کیلوگرم

۲- تعمیر و بازسازی سیلندرهای انجین وارتسیلا

مجتمع صنعتی رضا تا به امروز بیش از ۶۰ عدد انواع سیلندرهای انجین را تعمیر و بازسازی نموده است.

فرآیند بازسازی به اختصار به شرح ذیل می باشد:

الف- در ابتدا سیلندر تمیزکاری و شسشتشو می گردد.

ب- تمامی قسمت های سیلندر طبق دستورالعمل و چک لیست مربوطه بازرسی شده و عیوب مشخص می گردد.

ردیف	فاکتور چک شده	روش تعمیر و بازسازی
۱	دهانه سیلندر اندازه گیری می شود و با دیتا شیت سیلندر مطابقت داده می شود. در صورت خرابی و یا گشاد بودن سیلندر، باید بازسازی شود.	بوش با ابعاد مناسب، مطابق با متریال و سایز سیلندر ریخته گری شده و با تلرانس مربوطه در داخل سیلندر جازنی می گردد. سپس دهانه بوش، سنگ زنی(سنگ محور داخلی) می گردد. تلرانس سنگ زنی دهانه بوش ۰,۰۰۱ اینچ می باشد.
۲	چک کردن راهگاه ها و لوله های روغن کاری و اطمینان از عدم نشتی روغن	راهگاه ها و لوله ها را تمیز کرده و در صورت وجود گرفتگی لوله های روغن کاری را تعویض می نماییم. لوله ها و راهگاه های روغن کاری را آب بندی می نماییم.
۳	چک کردن نشتی جداره خنک کننده سیلندر، پلاگ ها، محل ورود هوا و خروج دود و ...	آب بندی کردن جداره و محل پلاگ ها با استفاده از چسب و محلول های مخصوص
۴	چک کردن نهایی جهت اطمینان از آب بند بودن سیلندر تحت فشار ذکر شده در دیتا شیت سیلندر توسط فشار باد و گیج (۱۰بار)	در صورت وجود نشتی توسط کف محل نشتی را شناسایی و آب بندی می نماییم و این مرحله را ادامه داده تا مقدار نشتی به صفر برسد.

ج- عیوب ، مشخص شده و طبق جدول بالا، سیلندر بازسازی و تعمیر می گردد.

د- لازم به ذکر است که متریال بوش مربوطه طبق استاندارد ASTM به روش گریز از مرکز ریخته گری می شود. دهانه سیلندر به مقدار مناسب (۳۰ میلیمتر در قطر) تراشکاری و گشاد می گردد. بوش تراشکاری شده در داخل سیلندر جازنی می گردد و داخل بوش با دقت ۰,۰۰۱ اینچ سنگ زده می شود. محل ورود هوا و خروج گاز در داخل بوش فرزکاری می گردد.

ه- در انتها پس از انجام تست ها و کنترل نهایی، سیلندر بسته بندی بر روی پالت مناسب قرار می گیرد.
مجتمع صنعتی رضا امکانات تجهیزاتی و دانش فنی تعمیر سیلندرهای سنگین و فوق سنگین صنایع نفت، گاز و پتروشیمی، صنایع نیروگاهی، صنایع فولاد، سیمان، صنایع معدنی، صنایع حمل و نقل و ... تا قطر ۱۱۰۰ میلیمتر و عمق ۳ متر با دقت ۰,۰۲ میلیمتر را دارد.

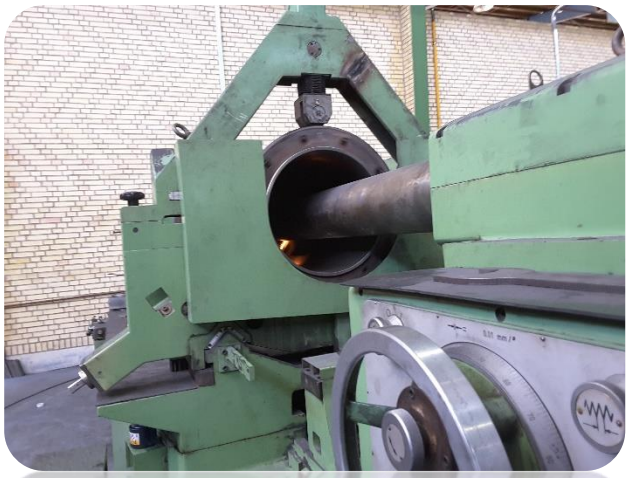

۲- تعمیر و باز سازی سیلندر کمپرسور:

پروژه های انجام شده در این بخش عبارتند از:

۱- تعمیر و بازسازی سیلندر گس کمپرسور (Gas Compressor) صنایع انتقال گاز به قطر ۱۴۰۰ و طول ۱۷۰۰ میلیمتر و وزن ۸ تن.

۲- تعمیر و بازسازی سیلندر کمپرسور گاز (Gas Compressor) صنایع پتروشیمی به قطر ۱۱۰۰ و طول ۱۴۰۰ میلیمتر و وزن ۵تن (Liner For Gas Compressor C-1001)

مجتمع صنعتی رضا تا امروز بیش از ۱۰ مجموعه سیلندرهای کمپرسور گاز صنایع ، نفت ، گاز و پتروشیمی را تعمیر و بازسازی نموده است .

فرآیند بازسازی به اختصار به شرح ذیل می باشد :

۱- در ابتدا سیلندر تمیزکاری و شستشو می گردد .

۲- بوش داخلی سیلندر تراشکاری شده و بیرون کشیده میشود.

۳-بوش جدید با متریال مناسب طبق استاندارد ASTM ریخته گری و ماشینکاری می گردد.تلرانس دهانه سیلندر نسبت به پشت بوش اهمیت بسیاری دارد. بدین معنا که اگر مقدار آن درست محاسبه نشود باعث حرک بوش در داخل سیلندر (مقدار لقی زیاد باشد) و یا باعث ترک خوردن بوش در زمان جازنی (مقدار سفتی زیاد باشد) می گردد.

۴- بوش را بوسیله نیتروژن سرد کرده و به وسیله فیکسچرهای مخصوص در داخل سیلندر قرار می دهیم.

۵- سپس مجموعه سیلندر بر روی ماشین سنگ محور داخلی قرار گرفته و تنظیم می گردد و دهانه بوش با دقت ۰,۰۲ میلیمتر سنگ زنی می گردد. مقدار تلرانس تعامد کف سیلندر نسبت به دهانه بوش ۰,۰۵ و هم محوری سیلندر نسبت به دهانه بوش ۰,۰۵ میلیمتر می باشد.

۶- دهانه بوش پس از عملیات سنگ زنی به وسیله ابزار مخصوص پالیش و صیقل داده می شود.

۷- محل دریچه های سیلندر بر روی بوش جدید فرزکاری می گردد.

۸- تست هیدرواستاتیک بر روی مجموعه سیلندر انجام می گردد تا از عدم نشتی بین بوش و سیلندر اطمینان حاصل شود.

۹- در انتها پس از انجام تست های نهایی و کنترل ابعادی، مجموعه سیلندر بسته بندی شده و بر روی پالت مناسب قرار می گیرد.

*مجتمع صنعتی رضا امکانات تجهیزاتی و دانش فنی تعمیر سیلندر انواع کمپرسورهای سنگین و فوق سنگین صنایع نفت، گاز و پتروشیمی، صنایع نیروگاهی، صنایع فولاد، صنایع معدنی و ... تا قطر ۱۹۰۰ و طول ۳۰۰۰ میلیمتر با دقت ۰,۰۵ میلیمتر را دارد.

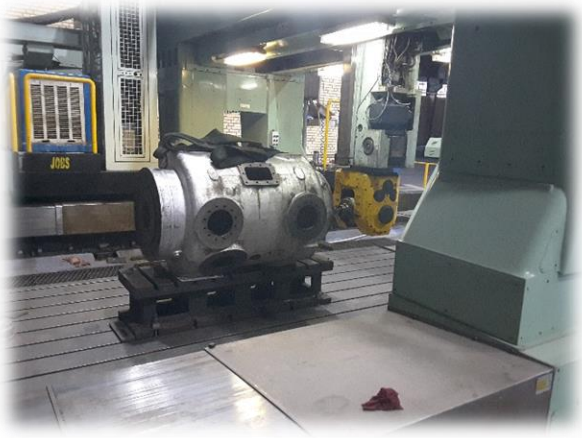

۳- تعمیر و بازسازی انواع روتورهای توربین، انواع توربو فن ها و ...:

پروژه های انجام شده در این بخش عبارتند از :

۱- بازسازی و سنگ زنی محل یاتاقان روتور توربین بخار LP به قطر ۳۰۰۰ میلیمتر (با پره ها) و طول ۱۰۰۰۰ میلیمتر به وزن ۳۸ تن با دقت ۰,۰۲ میلیمتر.

۲- بازسازی و سنگ زنی روتور کمپرسور به قطر ۹۰۰ میلیمتر و طول ۲۰۰۰ میلیمتر به وزن ۱۸۰۰ کیلوگرم.

۳- بازسازی و سنگ زنی توربو فن(TURBO FAN)به قطر ۲۵۰۰ میلیمتر و طول ۶۰۰۰ میلیمتر و وزن ۹ تن .

۴- بازسازی و سنگ زنی فن (FAN)به قطر ۴۳۰۰ میلیمتر و طول ۸۰۰۰ میلیمتر و وزن ۱۵ تن.

* مجتمع صنعتی رضا امکانات تعمیر، بازسازی و سنگ زنی انواع روتور ها (Rotor) و فن (FAN) تا قطر ۶۰۰۰ میلیمتر و طول ۱۴ متر و وزن ۸۰ تن با دقت ۰,۰۲ میلیمتر را دارد.

۴- تعمیر و بازسازی انواع پمپ های عمودی ، انواع ولو و ... در سایز های بزرگ:

برخی از پروژه های انجام شده در این بخش عبارتند از :

۱- تعمیر و بازسازی مجموعه پمپ های عمودی شامل بدنه اصلی، شافت محور، دیفیوزر (Diffuser) پره اصلی (Impeller) و ... سایز ۶۰۰ و ۹۰۰ میلیمتر.

۲- تعمیر و بازسازی مجموعه شیر پروانه ای (Butterfly Valve) شامل : بدنه اصلی، دریچه داخلی، لاستیک داخلی، محورها و ...

لازم به ذکر است که لاستیک داخلی این شیرها توسط این مجتمع قالب سازی و مجددا اجرا شده است. سایز ولوها ۵۴ و ۵۶ اینچ می باشد.

۳- تعمیر و بازسازی بال ولو (Ball Valve) کلاس ۹۰۰ در سایزهای مختلف.

*مجتمع صنعتی رضا امکانات ساخت قطعات و تعمیر قطعات و مجموعه پمپ و انواع ولو را در سایز های مختلف دارد.

۵ - تعمیر و بازسازی انواع پوسته و Casing مربوط به تجهیزات صنایع نفت، گاز و پتروشیمی و صنایع نیروگاهی:

این مجتمع بازسازی و تعمیر انواع پوسته و casing مربوط به تجهیزات کمپرسورها، توربین ها، انواع انجین و پمپ های صنعتی، گیربکس های سنگین و فوق سنگین و .... را در رزومه خود دارد.

امکان بازسازی و ماشینکاری انواع Casing تا ابعاد ۱۶۰۰×۴۰۰۰×۷۰۰۰ میلیمتر در یک مرحله با دقت ۰,۰۲ میلیمتر

۶-تعمیر، بازسازی و ریتیوب مبدل های حرارتی:

این مجموعه با در اختیار داشتن انواع دستگاه های اره نواری و اره های مبدل بر ، وینچ کشنده زمینی ، تجهیزات تست و NDT ، امکانات و تکنولوژی انواع روش های جوشکاری و ... توانایی تعمیر ، بازسازی و ریتیوب انواع مبدل های حرارتی تا قطر ۲۰۰۰ میلیمتر ، طول ۲۰ متر و وزن ۴۰ تن را دارد. مجتمع صنعتی رضا در این بخش ۸ پروژه موفق را در کارنامه خود دارد.

۷- تعمیر و بازسازی انواع شفت ، غلطک و ... صنایع:

برخی از پروژه های انجام شده در این بخش عبارتند از:

ماشینکاری و بازسازی شفت ماردون دستگاه اکسترود

بازسازی انواع غلطک های فلزی و لاستیکی صنایع نورد و فولاد سازی ، صنایع کاغذ ، صنایع لاستیک و ...

بازسازی انواع غلطک های خنک کننده صنایع شیمیایی

بازسازی و ماشینکاری شفت انواع میکسر

ماشینکاری و ساخت قطعات مربوط به پروژه های تحقیقاتی :

ردیف	کارفرما
۱	شرکت صنایع الکترونیک شیراز
۲	صنایع شهید ربانی شیرازی (مجتمع صنعتی فجر شیراز)
۳	پادگان بعثت
۴	دانشکده صنعتی مالک اشتر
۵	مرکز خدمات فنی و مهندسی قائم

برخی پروژه های ساخت و ماشینکاری :

ردیف	کارفرما	شرح پروژه
۱	نیروگاه شهید محمد منتظری اصفهان	ماشینکاری محل یاتاقان و محل سیل آب بندی شفت توربین
۲	شرکت پتروشیمی شیراز	سایز کردن و هون کردن سیلندر کمپرسور گاز طبیعی
۳	شرکت پتروشیمی جم – شرکت افزار کیمیا فارس	تعمیر و تراشکاری شافت ماردون دستگاه تزریق پلاستیک
۴	شرکت پتروشیمی لردگان	تعمیر و سنگ زنی شافت توربین
۵	شرکت فاتح صنعت کیمیا	ماشینکاری و جوشکاری پوسته پمپ استنلس استیل
۶	شرکت فاتح صنعت کیمیا	بورینگ کاری و ماشینکاری پوسته کمپرسور آلمانی به وزن ۸ تن
۷	شرکت فاتح صنعت کیمیا	مبدل حرارتی- برشکاری تیوپ شیت به قطر شا ۱۸۰۰ میلیمتر
۸	شرکت ایران اویل فیلد	برشکاری ، سوراخکاری و تراشکاری قطعه دیفیوزر
۹	شرکت ایران اویل فیلد	بورینگ کاری بال ولو از قطر ۳۸۵ میلیمتر به ۴۳۸ میلیمتر
۱۰	مجتمع صنعتی مک استیل	تراشکاری ، سنگ زنی ۱۰ عدد سیلندر پرس ۱۰۰ تن
۱۱	شرکت ذوب آهن پاسارگاد	تعمیر گیربکس جرثقیل سالن ذوب
۱۲	شرکت پارس تدبیر گستر	ماشینکاری رینگ

برخی پروژه های انجام شده مربوط به کارخانه لاستیک سازی دنا :

ردیف	نام قطعه	ردیف	نام قطعه	ردیف	نام قطعه
۱	دای اکسترودر استیل / قطعات گاید رول	۱۹	ساخت طوقه بیدرینگ داخلی TB-20	۳۷	ساخت سپر پرس پخت
۲	سیلندر بیدرینگ داخلی و خارجی T20	۲۰	هداکسترودر بید فیلر استیل بلت	۳۸	ساخت خط کش تسمه نقاله
۳	سیلندر بلادر و ثابت باندرام / درپوش سیلندر	۲۱	دای هولدر اکسترودر بید فیلد استیل بلت	۳۹	ساخت صفحه لودر TCP
۴	تیغه برش ویند آپ بید	۲۲	شافت و درپوش هداکسترودر بید فیلد استیل بلت	۴۰	ساخت بیدرینگ داخلی
۵	قطعات بیدرینگ داخلی و خارجی	۲۳	ساخت رول درام بلت ۲۴ و شفت رول ۲۴	۴۱	ساخت بیم P.C.I پرس پخت 55
۶	سیلندر پرس پخت / قطعات بید گاید رولر	۲۴	ساخت قطعات کاست دایشا	۴۲	ساخت شافت فولادی
۷	قطعات سرویس پسنجر	۲۵	ساخت شافت پرس پخت تایمر 40P	۴۳	استیل سگمنت پرس پخت40P
۸	ساخت قطعه LEG OF VENTING LT	۲۶	ساخت دو شاخه انتهایی بک سیلندر پرس پخت 55	۴۴	شاسی سیلندر سگمنت
۹	ساخت قطعه SPINERT-24	۲۷	ساخت سیلندر هوای بلادر T24-TYPE A , B	۴۵	پایه (فلنج) کاسه دایشا
۱۰	SHAFT OF SEGMENT	۲۸	ساخت شافت بندر رول کلندر	۴۶	ماشینکاری (بورینگ) لولای پرس پخت تیوپ 45
۱۱	قفل قالب سگمنتال / ساخت سیلندر سگمنت	۲۹	ساخت FLIPPING KNIF	۴۷	ماشینکاری محل محور اصلی پوسته گیربکس
۱۲	DIE HOLDER EXT BEAD OTR	۳۰	ساخت تاج پرس پخت 55	۴۸	ماشین کاری رول های شیار دار
۱۳	ساخت بیم P.C.I پرس MHI55	۳۱	ساخت درپوش بک سیلندر پرس پخت چپ و راست	۴۹	میله بار اسپینر ماشین تی بی
۱۴	ساخت فینگرباندرام T-20	۳۲	ساخت بیدرینگ داخلی	۵۰	ساخت DISTANCE PIECE
۱۵	ساخت رول ساید رول TB-24	۳۳	ساخت سیلندر بلادر TB24	۵۱	ساخت بازوی پرس پخت 55
۱۶	ساخت سیلندر بیدرینگ داخلی T-20	۳۴	ساخت سیلندر متحرک باندرام T-24 = T-20	۵۲	ساخت SPONGE PLATE
۱۷	ساخت شافت مرکزی سیلندر بلادر TB24	۳۵	ساخت سیلندر ثابت باندرام	۵۳	ساخت کولینگ درام کلندر
۱۸	ساخت سیلندر تحریک کننده لیمیت سوئیچ	۳۶	ساخت قطعه فینگر استیل بلت	۵۴	ساخت فینگر لودر و آنلودر TCP

فهرست اهم تجهیزات و ماشین آلات :

ردیف	نام دستگاه	مشخصات فنی	کشور سازنده	تعداد	سال خرید
۱	دستگاه سنگ گرد داخل زن	تا قطر ۱۰۰۰ میلیمتر و طول ۳ متر مدل S311/16u	WOTAN آلمان	۱	۹۷
۲	دستگاه سنگ گرد داخل زن	تا قطر ۸۰۰ میلیمتر و طول ۲ متر (زاویه زن) مدل S311/16u	WOTAN آلمان	۱	۹۷
۳	دستگاه تراش ۶ متری	قطر ماشینکاری ۲ متر طول ماشینکاری۶ متر وزن قطعه جهت ماشینکاری ۳۰ تن	چین و چک	۱	۹۷
۴	فرز دروازه ایCNC- پنج محور	کورس محور Y=4000mm , X=7500mm Z=2000mm ، زاویه محور A=±110° بر روی کلگی ، زاویه محور C=360° continues بر روی کلگی ، سیستم کنترلsimens 840D	ایتالیا	۱	۱۳۹۵
۵	تراش (سنگین) RAVENS BURG	قطر ۴۲۰۰ میلیمتر و طول ۱۰۰۰۰ میلیمتر	آلمان	۱	۱۳۹۳
۶	بورینگ TOS VARNSDORF	وزن حداکثر 2 ton کارگیر : 1800× 1200×1200 mm	چک و اسلواکی	۱	۱۳۹۵
۷	اسپارک CNC	D7132	چین	۱	۱۳۸۹
۸	وایرکات DK7750	830×500×400 mm	چین	۱	۱۳۹۵
۹	وایرکات DK7740	500×400×330 mm	چین	۱	۱۳۸۹
۱۰	وایرکات DK7732	400×320×300 mm	چین	۱	۱۳۹۵
۱۱	تراش CNC به همراه براده کش	قطر ۲۰۰، طول ۴۵۰ و دقت ۰/۰۰۵ میلیمتر G210	چین	۱	قبل از ۱۳۸۹
۱۲	تراش ۱ متر	C6256A	چین	۱	قبل از ۱۳۸۹
۱۳	تراش ۱/۵ متر	CA6250B	چین	۱	قبل از ۱۳۸۹
۱۴	تراش ۲ متر	C6256A	چین	۱	قبل از ۱۳۸۹
۱۵	تراش ۲ متر	C6266C	چین	۱	قبل از ۱۳۸۹
۱۶	تراش ۲ متری	گلوگشاد (۲۴۰ میلیمتر) سنتر ۸۰۰ میلیمتر BOEHRINGER	آلمان	۱	۱۳۹۶
۱۷	تراش ۶ متری	قطر ماشینکاری ۱۲۵۰ میلیمتر طول ماشینکاری۶ متر وزن قطعه جهت ماشینکاری ۱۵ تنCQ62125F	چین	۱	۱۳۹۰
۱۸	سوپر دریل	D7 120 200-250	چین	۱	۱۳۹۶
۱۹	دریل رادیال	W.D.M Z3050 16/1	چین	۱	قبل از ۱۳۸۹
۲۰	دریل رادیال	W.D.M Z3050 16/1	چین	۱	۱۳۹۴
۲۱	فرز سه محور دیجیتال	DECKEL	آلمان	۱	قبل از ۱۳۸۹
۲۲	گیوتین ۶ متری	BEYLER	آلمان	۱	۱۳۹۵
۲۳	گیوتین هیدرولیک ۳ متری	ضخامت برش 20 mm	ایران	۱	۱۳۹۱
۲۴	گیوتین ۶ متری	عرض برش : 1/25 m ضخامت : 2/5 mm	سوئیس	۱	۱۳۹۲
۲۵	پرس هیدرولیک 150 TON	-	-	۱	-
۲۶	پرس هیدرولیک 100 TON	HURSAN	ترکیه	۱	قبل از ۱۳۸۹
۲۷	پرس هیدرولیک 60 TON	-	ایران	۱	۱۳۹۱
۲۸	پرس ضربه ای 12 TON	-	ایران	۱	۱۳۹۵
۲۹	پانچ ۵ کاره	KNUTU	آلمان	۱	۱۳۹۱
۳۰	اره نواری	1200 CUTERAL -TREX(260) - BMC 800	ترکیه	۱	قبل از ۱۳۸۹
۳۱	جوش زیر پودری	گام الکتریک	ایران	۱	۱۳۹۱
۳۲	بالابر و لیفتراک 3 TON	KOMATSU	ژاپن	۵	۱۳۹۴
۳۳	انواع جرثقیل سقفی و دروازه ای	از ۵ تا ۲۴ تن (ساخت مجتمع صنعتی رضا)	ایران	۱۱	قبل از ۱۳۸۹

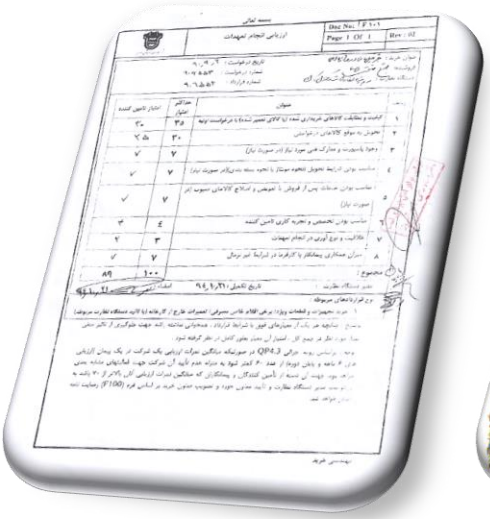

Reza Industrial complex

Introduction, Background & Development:

Reza Industrial Complex was established in 2001 in Shiraz Industrial Zone with the aim of manufacturing overhead, gantry & jib cranes, gradually entered the field of manufacturing industrial & petrochemical tools. After about 15 years of activity in current industries, today regarding experienced and fully-trained staff in all departments such as engineering, machining, mechanical, electrical, instrumental,… RIC is confident to consider itself as a leading designer, manufacturer and supplier covering several fields of activity offering the most advanced and high quality services in accordance with international standards. The company expanded its operations in machining and repairing heavy and super heavy equipment components.

Key Processes:

The company specializes in all projects including designing and manufacturing 3 types of cranes up to 200 tons, heavy and super heavy equipment, components/elements up to 600 tons, supplying various types of materials with any technical specifications, professional repair and maintenance services in different industries for compressors and a wide range of industrial components.

Domain of Work:

1- Petroleum Industries

- Oil and Gas
- Petrochemicals

2- Power Plants

3- Steal Industries

4- Cement Industry , …

Abilities and Honors:

Workforce:

As the most effective factor and an entrance gate opened to the widespread market, RIC has implemented a reliable, expert and trained base of recruitment to meet the customer’s requirements and expectations.

Equipment:

RIC, since its founding has equipped a workshop and recently a new one with special, high technology heavy and super heavy machinery with high operation accuracy to create a considerable change in the country industry. Lately RIC is entering overseas industries market.

Address: Reza Industrial Complex,106 St, Fanavari St, Sanat Blv, Shiraz Industrial Zone, Shiraz, Fars, Iran.
Zip Code: 71581-94474
Telephone: +98 71 37744461-3

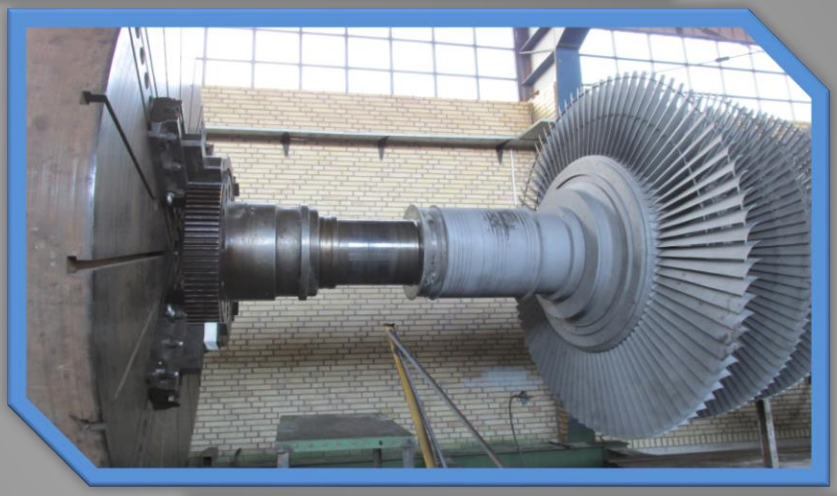

شیراز / شهرک صنعتی بزرگ / بلوار صنعت/ بلوار فناوری/ خیابان ۱۰۶/ مجتمع صنعتی رضا

تلفن : ۳ – ۳۷۷۴۴۴۶۱ –۰۷۱ و ۳۷۷۴۰۰۷۹ – ۰۷۱ فکس : ۳۷۷۴۴۴۶۰ – ۰۷۱ ایمیل : reza.complex@yahoo.com

اینستاگرام: Reza_Industrial_Complex